第105回全国高等学校野球選手権記念宮城大会組み合わせ表
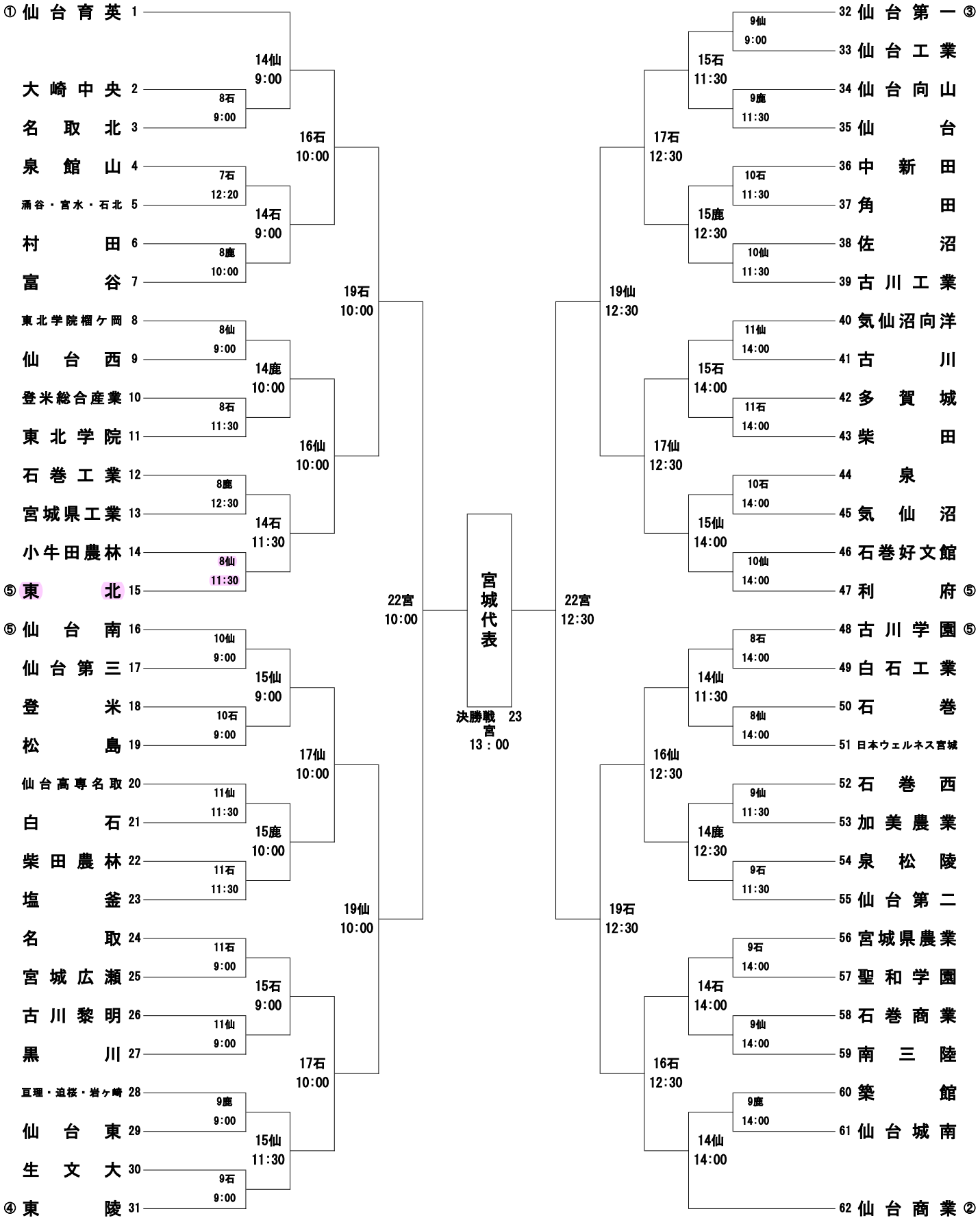
期　日：　令和5年7月7日～23日(12日間)
開会式：　令和5年7月7日10:00～
（石巻市民球場）
会　場：　宮：楽天モバイルパーク宮城
石：石巻市民球場
仙：仙台市民球場
鹿：鹿島台中央野球場